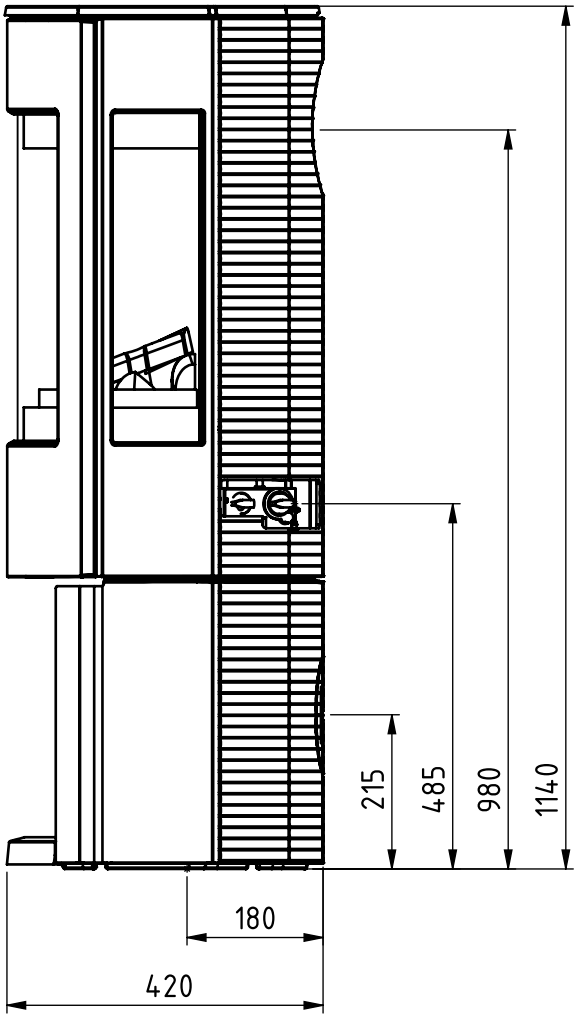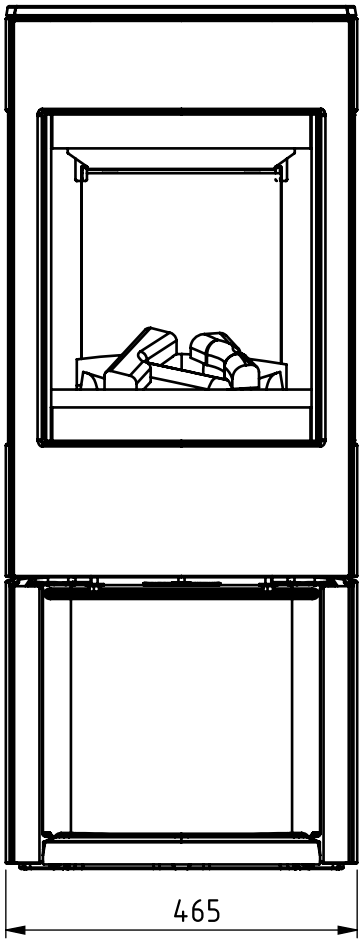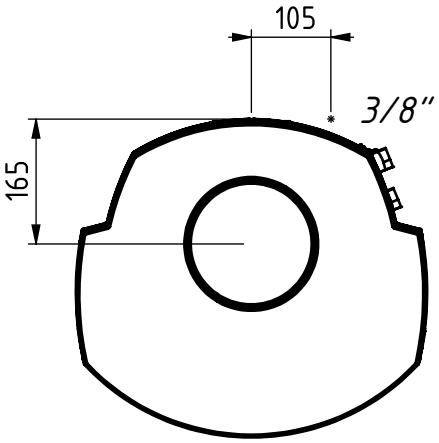ASTRO4 GA WB