2180CBSC

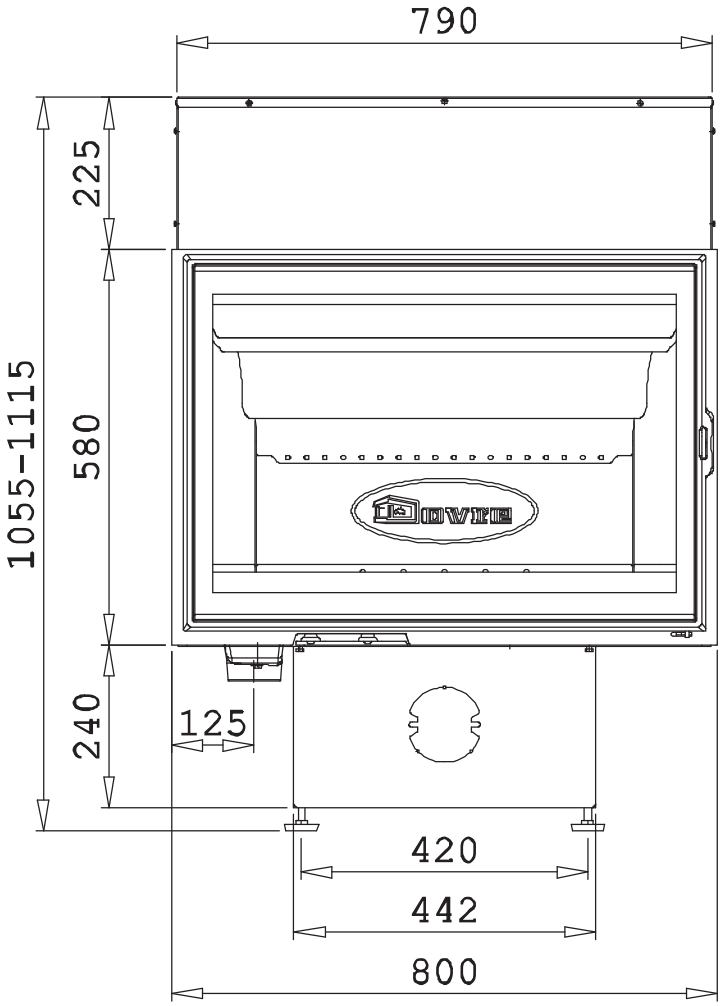
790
225
580
240
1055-1115
125
420
442
800

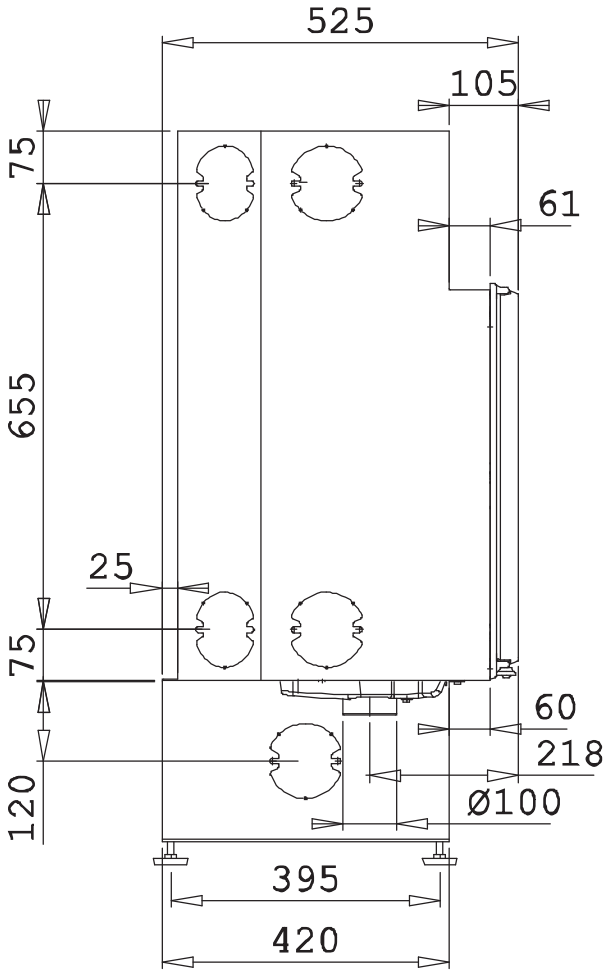
525
105
75
61
655
25
75
120
60
218
Ø100
395
420

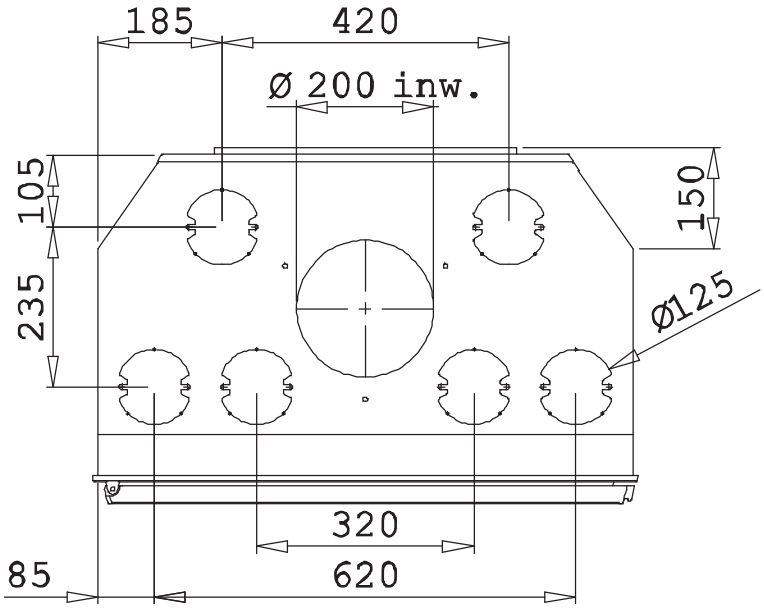
185
420
Ø 200 inw.
105
235
150
Ø125
320
85
620